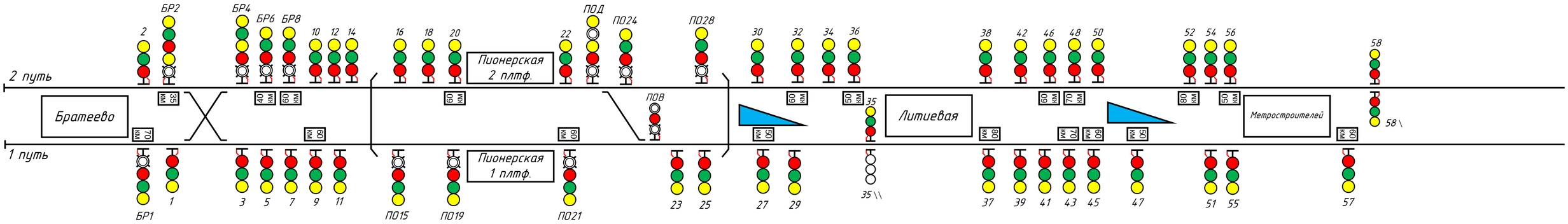
2 путь
1 путь
Братеево
Пионерская 2 плтф.
Пионерская 1 плтф.
Литиевая
Метростроителей
БР1 БР2 БР4 БР6 БР8
2 1 3 5 7 9 11 10 12 14 16 18 20 22 23 25 27 29 30 32 34 36 35 37 39 41 43 45 47 38 42 46 48 50 51 55 52 54 56 57 58
ПОД ПО24 ПО28 ПОВ ПО15 ПО19 ПО21
35 км 70 км 40 км 60 км 60 км 60 км 60 км 60 км 50 км 50 км 60 км 70 км 70 км 60 км 50 км 80 км 50 км 60 км

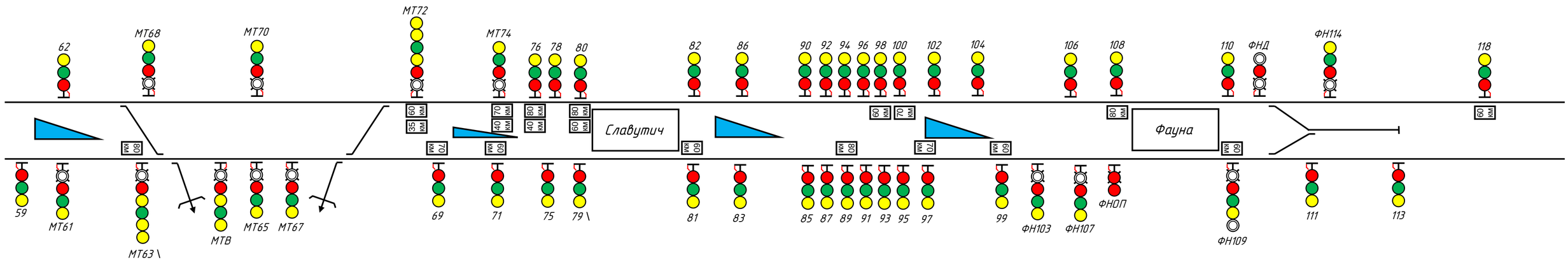
Славутич
Фауна
62 59 МТ61 МТ63 МТ68 МТ70 МТВ МТ65 МТ67 МТ72 69 МТ74 71 76 78 75 80 79 82 81 86 83 90 92 94 96 98 100 85 87 89 91 93 95 97 102 104 99 106 108 ФН103 ФН107 ФНОП 110 ФНД ФН109 ФН114 111 113 118
80 км 60 км 35 км 70 км 40 км 60 км 70 км 40 км 80 км 60 км 80 км 60 км 70 км 60 км 80 км 60 км 60 км

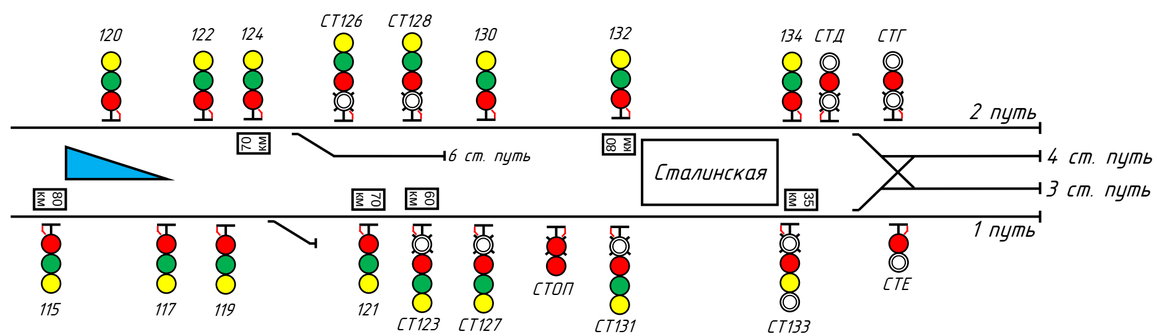
Сталинская
2 путь
6 ст. путь
4 ст. путь
3 ст. путь
1 путь
120 122 124 СТ126 СТ128 130 132 134 СТД СТГ
115 117 119 121 СТ123 СТ127 СТОП СТ131 СТ133 СТЕ
70 км 80 км 70 км 60 км 35 км 80 км

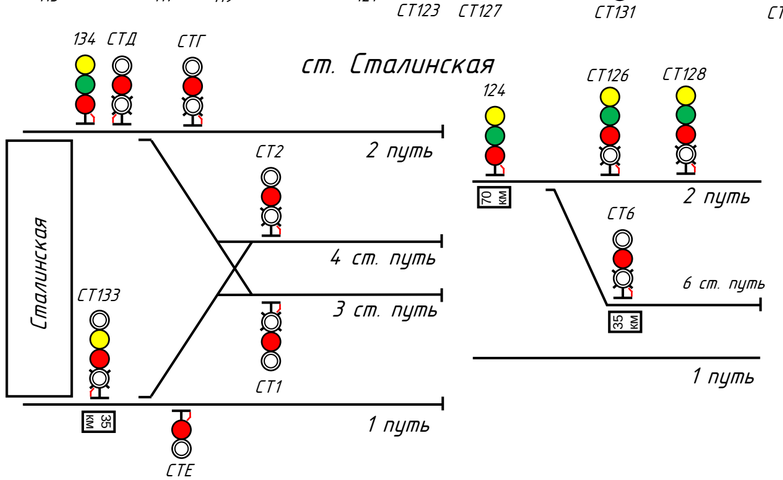
ст. Сталинская
Сталинская
2 путь
4 ст. путь
3 ст. путь
1 путь
6 ст. путь
134 СТД СТГ
СТ133 СТЕ СТ2 СТ1
124 СТ126 СТ128 СТ6
35 км 70 км 35 км

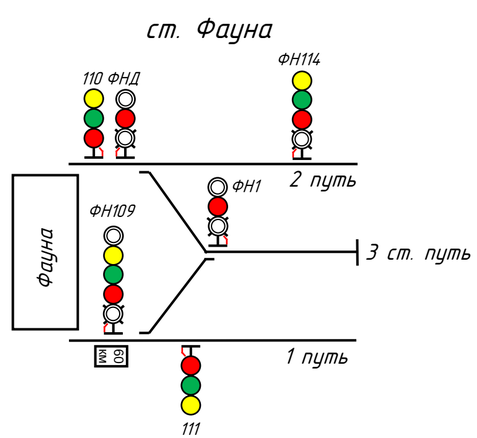
ст. Фауна
Фауна
2 путь
3 ст. путь
1 путь
110 ФНД ФН114 ФН109 ФН1 111
60 км

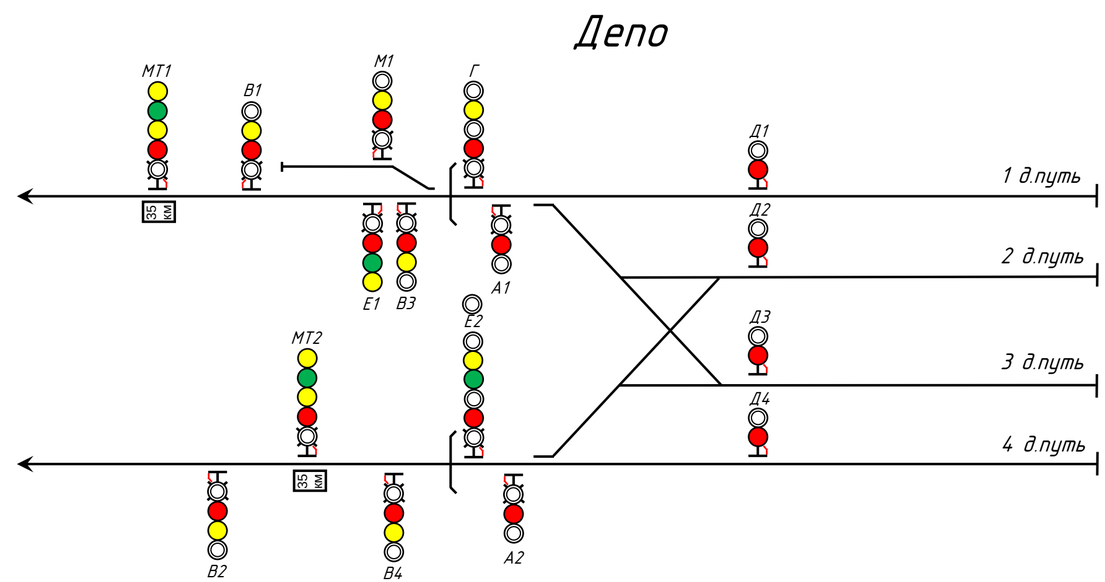
Депо
1 д.путь
2 д.путь
3 д.путь
4 д.путь
МТ1 В1 М1 Г Д1 Д2 Д3 Д4 А1 А2 Е1 В3 Е2 МТ2 В2 В4
35 км 35 км