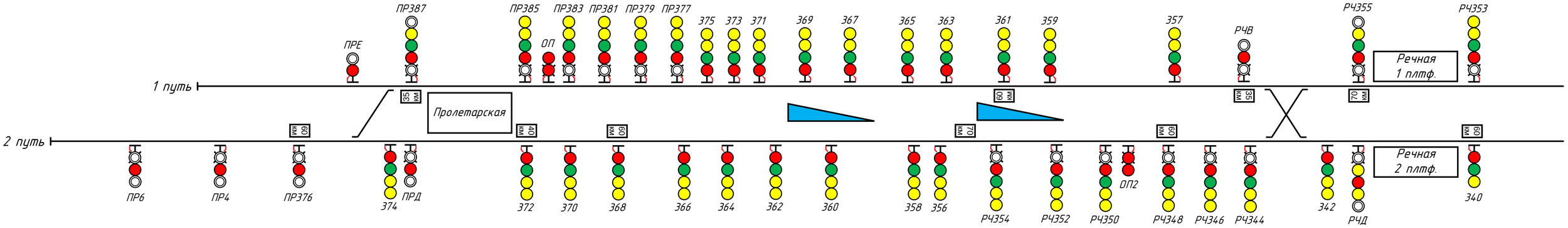

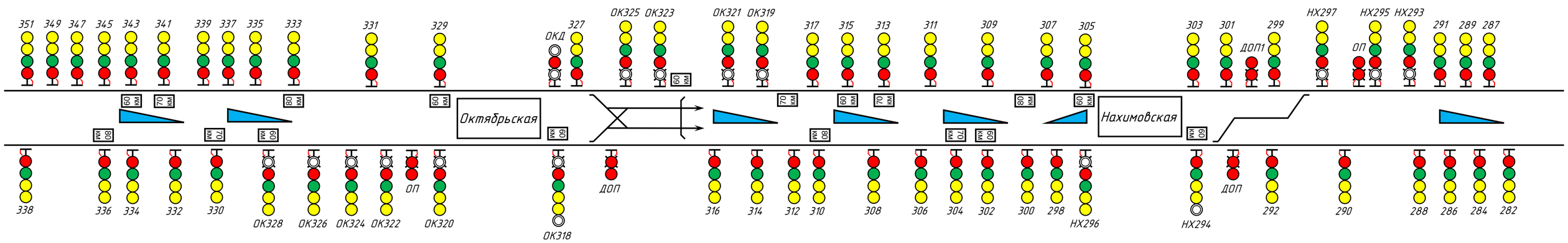

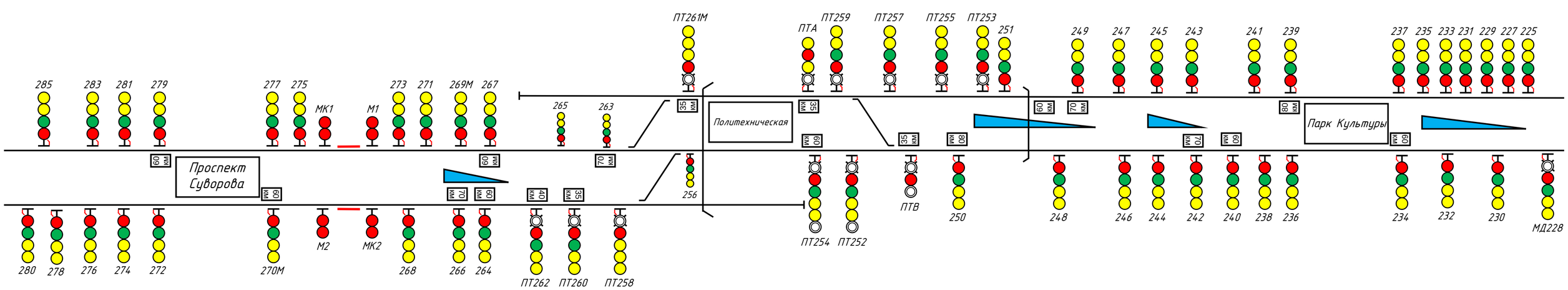

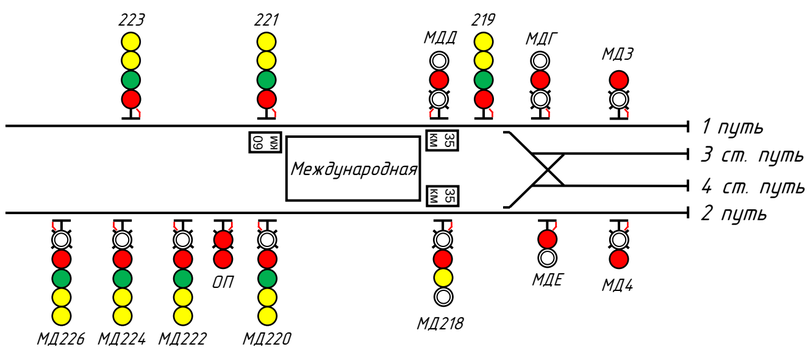

Депо

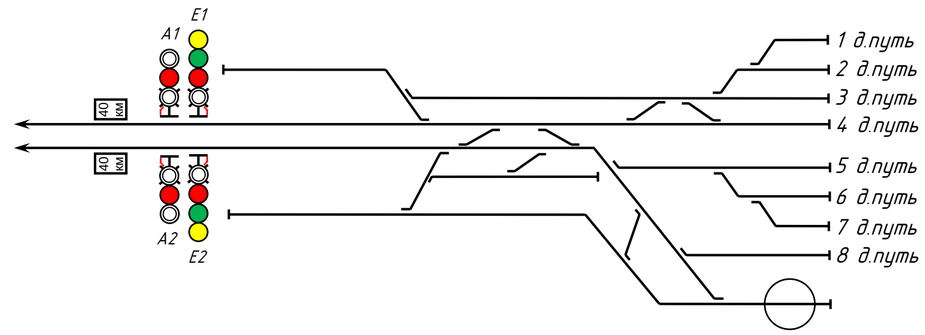

ст. Международная

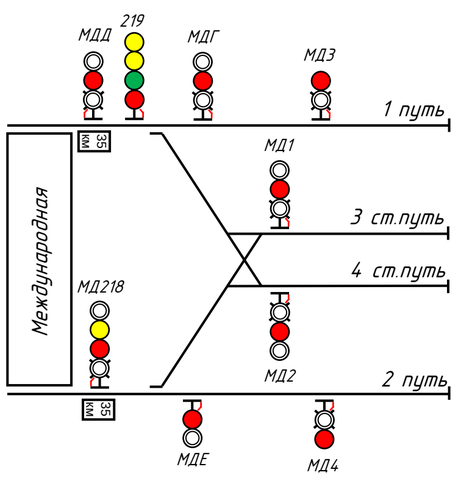

ст. Октябрьская

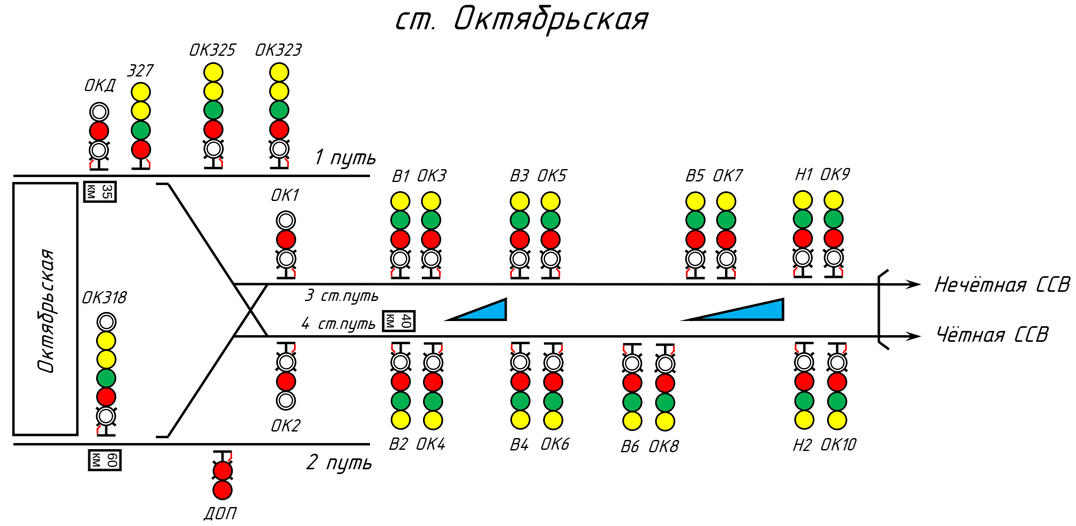

Metrostroi FS ©

Автор: Igor07